Dane aktualne na dzień: 27-01-2026 22:50

Link do produktu: https://alpinpower.com.pl/aluminiowa-nakretka-kolpakowa-din-1587-m3-srebrna-nakretki-aluminiowe-fpw-p-7810.html

Aluminiowa nakrętka kołpakowa din 1587 m3 srebrna nakrętki aluminiowe fpw

Cena	**1,67 zł**
Numer katalogowy	**M3din1587alu6061aluminiowa nakrętka srebrna**
Kod producenta	**M3din1587alu6061aluminiowa nakrętka srebrna**
Kod EAN	**5907992439533**
Producent	**ALPIN POWER**
Liczba sztuk w opakowaniu	**1**
Materiał wykonania	**ALUMINIUM 6061**
Rodzaj	**nakrętka**
Średnica gwintu	**M3 skok gwintu 0,5 mm**
Kolor	**srebrny**
Norma	**DIN 1587 / PN 82181**
Wytrzymałość na rozciąganie (Rm)	**288 MPa (~2937 kg/cm²)**
Zalecany moment dokręcania	**Gwint suchy: 0,45–0,6 Nm, Gwint lekko nasmarowany: 0,35–0,45 Nm**
Cechy dodatkowe	**Wysoki stosunek wytrzymałości do masy / dobra odporność na korozję / niemagnetyczne**
Zastosowanie	**Redukcja wagi / dron FPV / modele RC / modelarstwo / broń palna / wiatrówki / militaria / zbrojeniówka / majsterkowanie DIY**

Opis produktu

Oferta dotyczy **1 szt.**

Rodzaj materiału - **ALUMINIUM 6061**

Powłoka - **ANODOWANA**

Kolor - **SREBRNY**

Średnica gwintu **d** - **M3**

Wysokość nakrętki **h** - **6,65 mm**

Rodzaj i skok gwintu - metryczny **0,5**

Rozmiar pod klucz **s** - **5,5 mm**

Waga 1 szt. około - **0,273 gramów**

Norma - **DIN 1587**

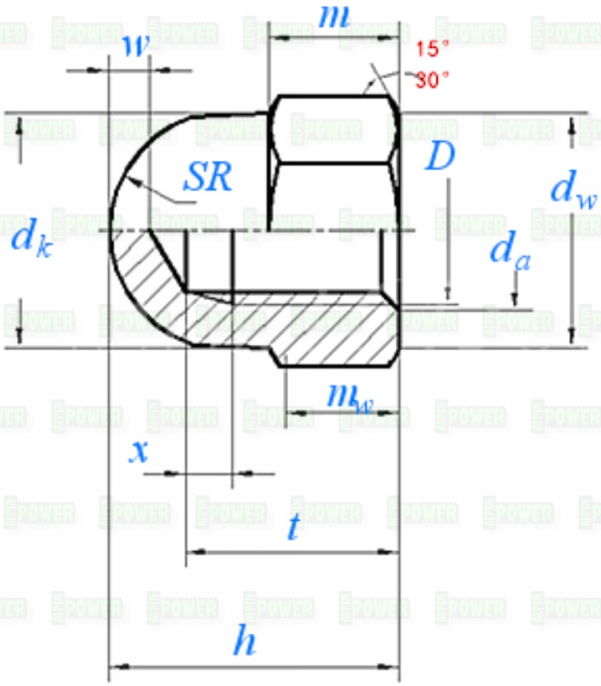
m
w
15°
30°
SR
D
d_w
d_k
d_a
m_w
x
t
h

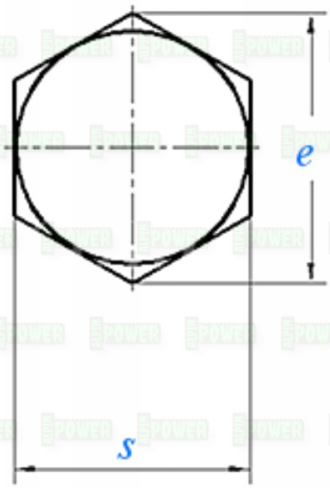
e
s

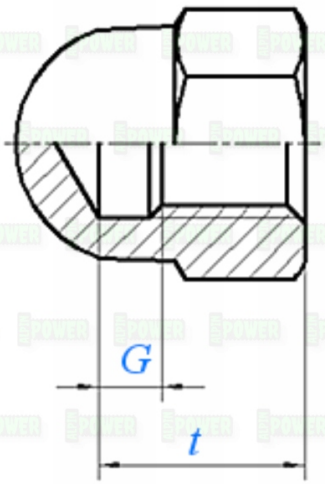
G
t

Tools for measuring screws
Yes
No X
Positive and negative tolerances can be accurate to 0.1-0.2mm
These tool measurements are error-prone
The positive and negative tolerance error range is about 1-2 mm