Dane aktualne na dzień: 28-01-2026 03:44

Link do produktu: https://alpinpower.com.pl/m2-5x8-sruba-aluminiowa-philips-din-7985-sruby-aluminiowe-z-lbem-walcowym-p-4786.html

M2,5x8 śruba aluminiowa philips din 7985 śruby aluminiowe z łbem walcowym

Cena	**0,17 zł**
Numer katalogowy	**M2,5x8philips alu6061**
Kod producenta	**M2,5x8philips alu6061**
Kod EAN	**5907992409055**
Producent	**ALPIN POWER**
Materiał wykonania	**ALUMINIUM 6061**
Liczba sztuk w opakowaniu	**1**
Rodzaj	**śruba**
Średnica gwintu	**M2,5 skok gwintu 0,45 mm**
Długość śruby mm	**8**
Kolor	**srebrny**
Norma	**DIN 7985 / ISO 7045**
Wytrzymałość na rozciąganie (Rm)	**288 MPa (~2937 kg/cm²)**
Zalecany moment dokręcania	**Gwint suchy: 0,20–0,30 Nm, Gwint lekko nasmarowany: 0,15–0,20 Nm**
Cechy dodatkowe	**Wysoki stosunek wytrzymałości do masy / dobra odporność na korozję / niemagnetyczne**
Zastosowanie	**Redukcja wagi / dron FPV / modele RC / modelarstwo / zegarmistrzostwo / awioniki / oprawki okularowe / maszyn CNC / majsterkowanie DIY**

Opis produktu

Oferta dotyczy **1 szt.**

Materiał - **ALUMINIUM 6061**

Średnica gwintu **d** - **M2,5**

Długość trzpienia/gwintu (bez łba) **L** - **8 mm**

Długość całkowita - **9,6 mm**

Wysokość łba **k** - **1,6 mm**

Średnica łba **dk** - **4,2 mm**

Rodzaj i skok gwintu - metryczny prawy **0,4**

Gwint na całej długości trzpienia

Waga 1 szt. około - **0,116 gramów**

Norma - **DIN 7985**

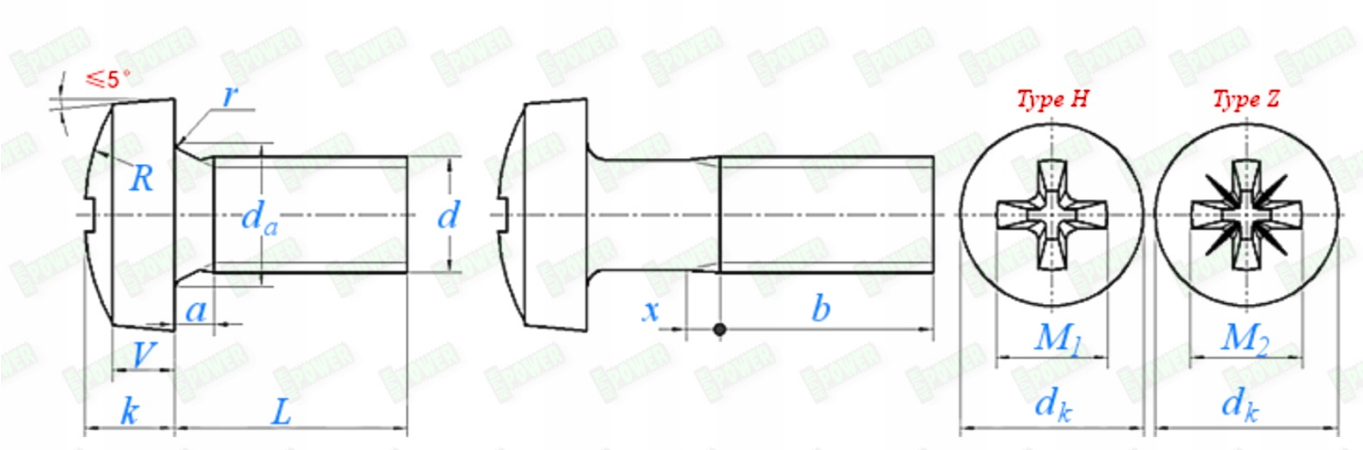
≤5°
r
R
d_a
d
a
V
k
L
x
b
Type H
Type Z
M_1
M_2
d_k
d_k

M 2,5

Tools for measuring screws
Yes
Positive and negative tolerances can be accurate to 0.1-0.2mm
No X
These tool measurements are error-prone
The positive and negative tolerance error range is about 1-2 mm