Dane aktualne na dzień: 28-01-2026 03:51

Link do produktu: https://alpinpower.com.pl/m4x10-sruba-aluminiowa-stozkowa-imbus-din-7991-sruba-aluminiowa-zielona-p-4283.html

M4x10 śruba aluminiowa stożkowa imbus din 7991 śruba aluminiowa zielona

Cena	**0,47 zł**
Numer katalogowy	**M4x10din7991alu6061green**
Kod producenta	**M4x10din7991alu6061green**
Kod EAN	**5907992404029**
Liczba sztuk w opakowaniu	**1**
Materiał wykonania	**ALUMINIUM 6061**
Producent	**ALPIN POWER**
Rodzaj	**śruba**
Średnica gwintu	**M4 skok gwintu 0,7 mm**
Długość śruby mm	**10**
Kolor	**zielony**
Norma	**DIN 7991 / ISO 10642**
Wytrzymałość na rozciąganie (Rm)	**288 MPa (~2937 kg/cm²)**
Zalecany moment dokręcania	**Gwint suchy: 1,2–1,5 Nm, Gwint lekko nasmarowany: 1,0–1,2 Nm**
Cechy dodatkowe	**Wysoki stosunek wytrzymałości do masy / dobra odporność na korozję / niemagnetyczne**
Zastosowanie	**Redukcja wagi / rower / dron FPV / modele RC / modelarstwo / smartfony / laptopy / sprzęt audio i wideo / majsterkowanie DIY**

Opis produktu

Oferta dotyczy **1 szt.**

Materiał - **ALUMINIUM 6061**

Powłoka - **ANODOWANA**

Kolor - **ZIELONY**

Średnica gwintu **d** - **M4**

Długość trzpienia/gwintu (bez łba) **b** - **7,7 mm**

Długość całkowita **L** - **10 mm**

Wysokość łba **k** - **2,3 mm**

Średnica łba **dk** - **8 mm**

Rodzaj i skok gwintu - metryczny prawy **0,7**

Rozmiar pod klucz **s** - **2,5 mm**

Gwint na całej długości trzpienia

Waga 1 szt. około - **0,357 gramów**

Norma - **DIN 7991**

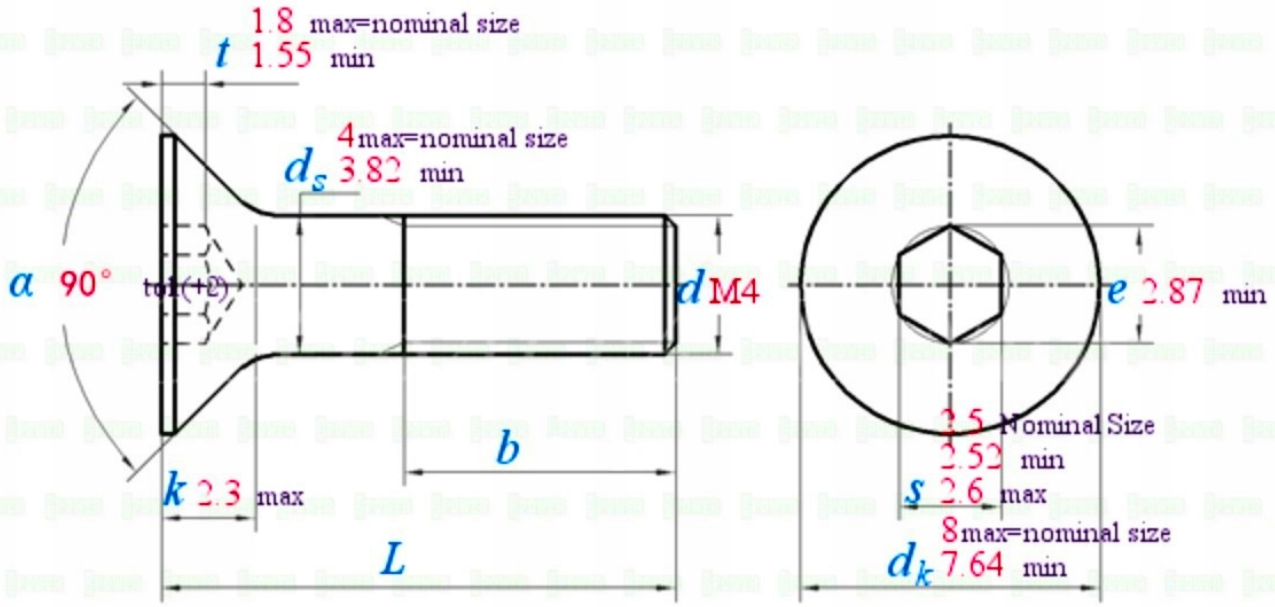
1.8 max=nominal size
t 1.55 min
4 max=nominal size
d_s 3.82 min
a 90°
d M4
e 2.87 min
3.5 Nominal Size
2.52 min
b
k 2.3 max
s 2.6 max
8 max=nominal size
L
d_k 7.64 min

ALPIN POWER
M 4

Tools for measuring screws

Yes ✓

Positive and negative tolerances can be accurate to 0.1-0.2mm

No X

These tool measurements are error-prone
The positive and negative tolerance error range is about 1-2 mm