Dane aktualne na dzień: 28-01-2026 01:12

Link do produktu: https://alpinpower.com.pl/m5x12-aluminiowa-sruba-imbusowa-din912-srubka-aluminiowa-niebieska-m5x12-p-4548.html

M5x12 aluminiowa śruba imbusowa din912 śrubka aluminiowa niebieska m5x12

Cena	**1,15 zł**
Numer katalogowy	**M5x12din912alu6061darkblue**
Kod producenta	**M5x12din912alu6061darkblue**
Kod EAN	**5907992406672**
Liczba sztuk w opakowaniu	**1**
Materiał wykonania	**ALUMINIUM 6061**
Producent	**ALPIN POWER**
Rodzaj	**śruba**
Średnica gwintu	**M5 skok gwintu 0,8 mm**
Długość śruby mm	**12**
Kolor	**niebieski**
Norma	**DIN 912 / ISO 4762**
Wytrzymałość na rozciąganie (Rm)	**288 MPa (~2937 kg/cm²)**
Zalecany moment dokręcania	**Gwint suchy: 1,8–2,2 Nm, Gwint lekko nasmarowany: 1,5–1,8 Nm**
Cechy dodatkowe	**Wysoki stosunek wytrzymałości do masy / dobra odporność na korozję / niemagnetyczne**
Zastosowanie	**Redukcja wagi / rower / hulajnoga / skate / sprzęt sportowy / majsterkowanie DIY**

Opis produktu

Oferta dotyczy **1 szt.**

Materiał - **ALUMINIUM 6061**

Powłoka - **ANODOWANA**

Kolor - **NIEBIESKI**

Średnica gwintu **d** - **M5**

Długość trzpienia/gwintu (bez łba) **L** - **12 mm**

Długość całkowita - **17 mm**

Wysokość łba **k** - **5 mm**

Średnica łba **dk** - **8,5 mm**

Rodzaj i skok gwintu - metryczny prawy **0,8**

Rozmiar pod klucz **s** - **4,0 mm**

Gwint na całej długości trzpienia

Waga 1 szt. około - **1,019 gramów**

Norma - **DIN 912**

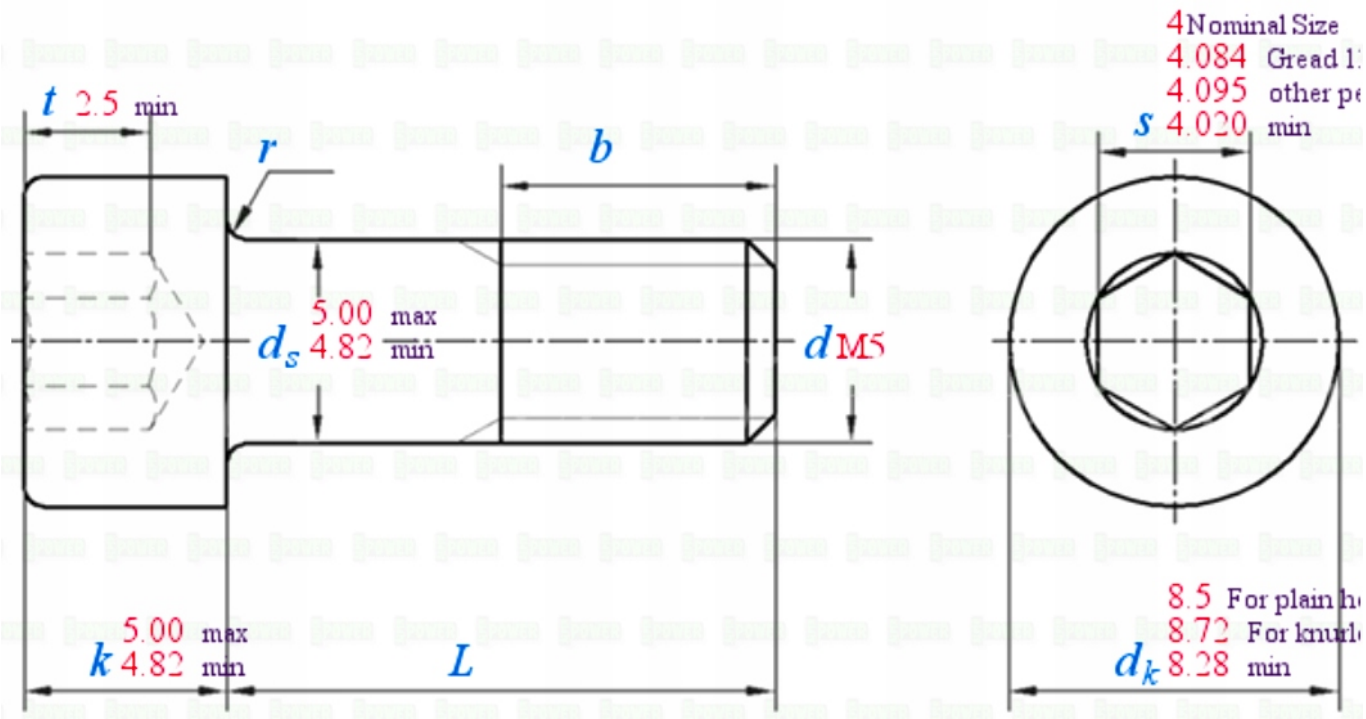
4 Nominal Size
4.084 Gread 1
4.095 other pe
s 4.020 min
t 2.5 min
r
b
5.00 max
ds 4.82 min
dM5
5.00 max
k 4.82 min
L
8.5 For plain h
8.72 For knurl
dk 8.28 min

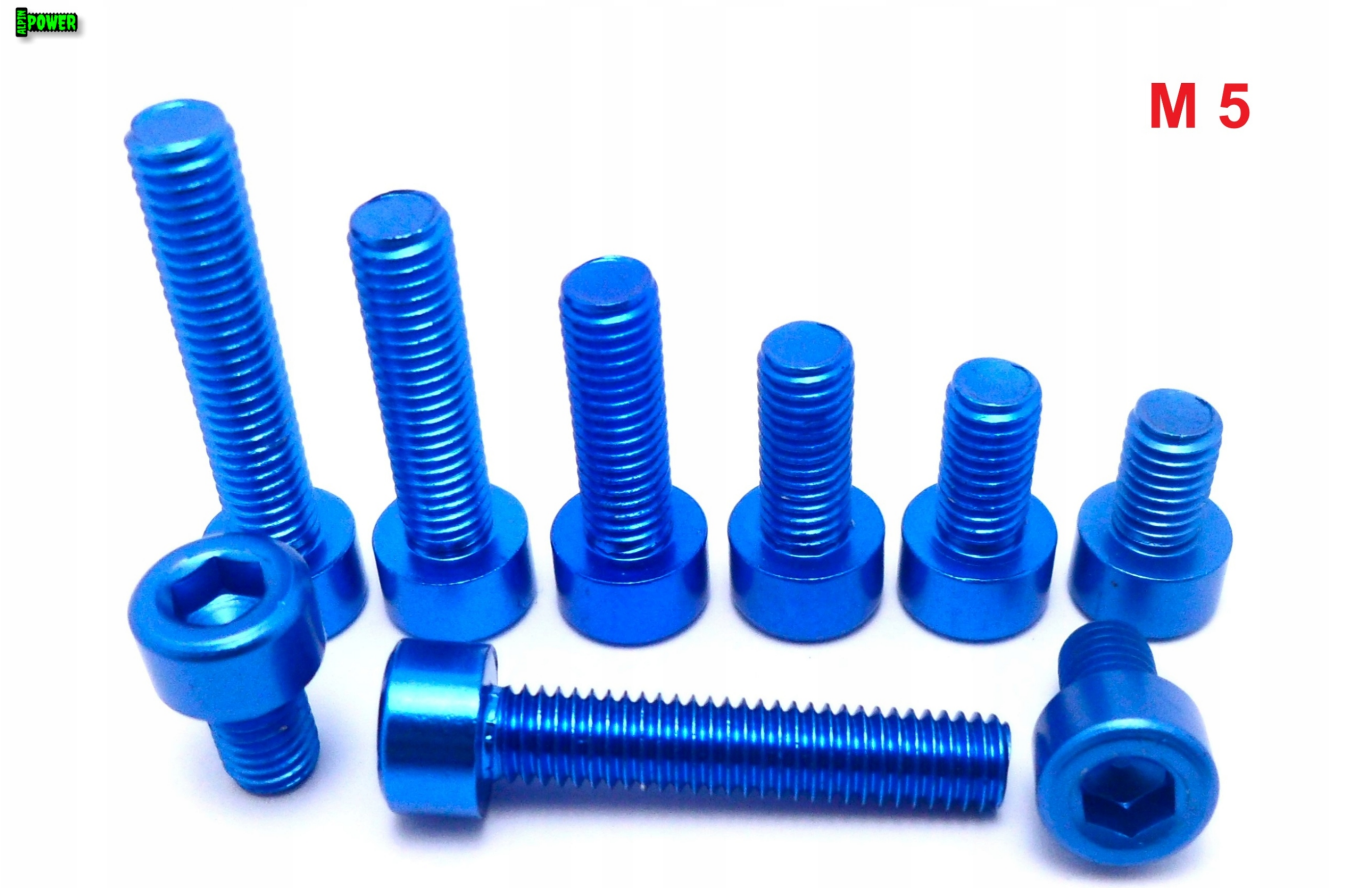
M 5

Tools for measuring screws
Yes
Positive and negative tolerances can be accurate to 0.1-0.2mm
No X
These tool measurements are error-prone
The positive and negative tolerance error range is about 1-2 mm