Dane aktualne na dzień: 27-01-2026 20:08

Link do produktu: https://alpinpower.com.pl/m5x45-sruba-philips-aluminiowa-p-7551.html

M5x45 śruba philips aluminiowa

Cena	**1,45 zł**
Numer katalogowy	**M5x45philipsalu6061**
Kod producenta	**M5x45philipsalu6061**
Kod EAN	**5907992436075**
Liczba sztuk w opakowaniu	**1**
Materiał wykonania	**ALUMINIUM 6061**
Producent	**ALPIN POWER**
Rodzaj	**śruba**
Średnica gwintu	**M5 skok gwintu 0,8 mm**
Długość śruby mm	**45**
Kolor	**srebrny**
Norma	**DIN 7985 / ISO 7045**
Wytrzymałość na rozciąganie (Rm)	**288 MPa (~2937 kg/cm²)**
Zalecany moment dokręcania	**Gwint suchy: 1,8–2,2 Nm, Gwint lekko nasmarowany: 1,5–1,8 Nm**
Cechy dodatkowe	**Wysoki stosunek wytrzymałości do masy / dobra odporność na korozję / niemagnetyczne**
Zastosowanie	**Redukcja wagi / rower / hulajnoga / skate / sprzęt sportowy / majsterkowanie DIY**

Opis produktu

Oferta dotyczy **1 szt.**

Materiał - **ALUMINIUM 6061**

Średnica gwintu **d** - **M5**

Długość trzpienia/gwintu (bez łba) **L** - **45 mm**

Długość całkowita - **48,2 mm**

Wysokość łba **k** - **3,2 mm**

Średnica łba **dk** - **8,5 mm**

Rodzaj i skok gwintu - metryczny prawy **0,8**

Gwint na całej długości trzpienia

Waga 1 szt. około - **2,199 gramów**

Norma - **DIN 7985**

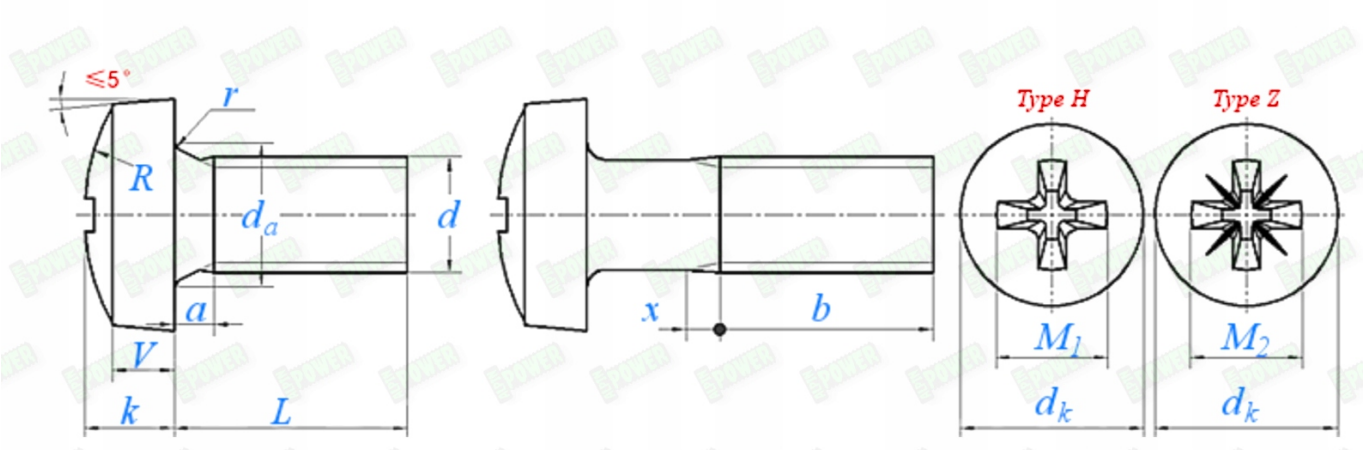
≤5°
r
R
d_a
d
a
V
k
L
x
b
Type H
Type Z
M_1
M_2
d_k
d_k

M 5

Tools for measuring screws
Yes
Positive and negative tolerances can be accurate to 0.1-0.2mm
No X
These tool measurements are error-prone
The positive and negative tolerance error range is about 1-2 mm